Dane aktualne na dzień: 20-04-2024 18:33

Link do produktu: https://zabezpieczeniapoznan.pl/puszka-montazowa-ds-1280zj-m-hikvision-p-1913.html

Puszka montażowa DS-1280ZJ-M Hikvision

Cena brutto	**90,00 zł**
Cena netto	**73,17 zł**
Cena poprzednia	~~**172,20 zł**~~
Dostępność	**Dostępny**
Czas wysyłki	**24 godziny**
Numer katalogowy	**DS-1280ZJ-M**
Kod producenta	**DS-1280ZJ-M**
Kod EAN	**6954273608385**
Producent	**Hikvision**

Opis produktu

Uchwyt ścienny Hikvision przeznaczony do montażu kamer kopułowych: DS-2CE56D5T-VFIT3, DS-2CE56C5T-VFIT3, DS-2CE56D1T-VFIR3, DS-2CE56C2T-VFIR3, DS-2CE56D1T-IR3Z, DS-2CE56D5T-IR3Z, DS-2CE56D5T-IT1/IT3, DS-2CE56C2T-IT1/IT3, DS-2CE56C5T-IT1/IT3, DS-2CD2312-I, DS-2CD2332-I, DS-2CD2322WD-I, DS-2CD2342WD-I. Maksymalne obciążenie 4.5kg.
Wymiary: 157×185×51.5mm.
Waga około 621g.

Korzyści:

- Wykonanie z aluminium zapewnia trwałość i odporność na warunki atmosferyczne
- Wodoodporna puszka przeznaczona do zastosowań wewnątrz jak i na zewnątrz obiektów
- Dość przestronne wnętrze puszki pozwala na sprawne i bezproblemowe ukrycie w nim kabla
- Duża nośność pozwala na instalacje kamer nawet do 4,5 kg

Specyfikacja techniczna:

- Mocowanie: **Ścienne/Sufitowe**
- Kolor: **Biały**
- Materiał: **Aluminium**
- Maksymalna nośność: **4,5 kg**
- **Przepust kablowy**
- Waga: **621g**
- Wymiary:**Φ 157x185x51,5 mm**

Wymiary

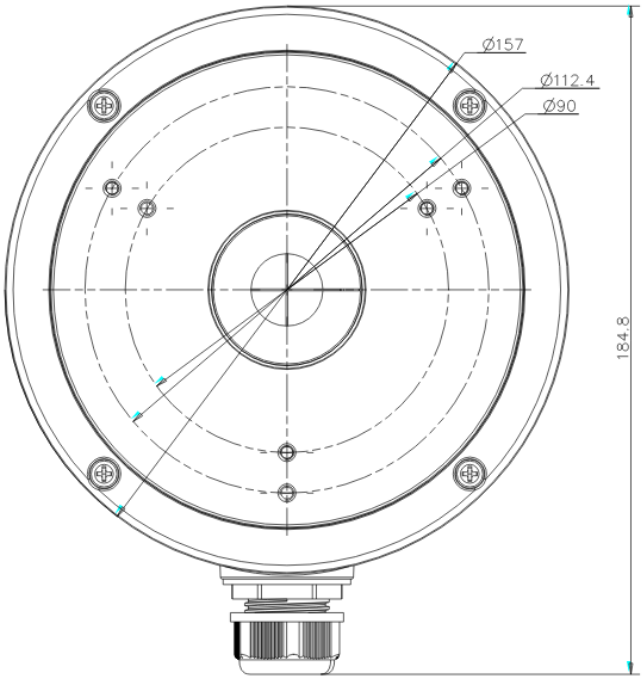
Ø157
Ø112.4
Ø90
184.8

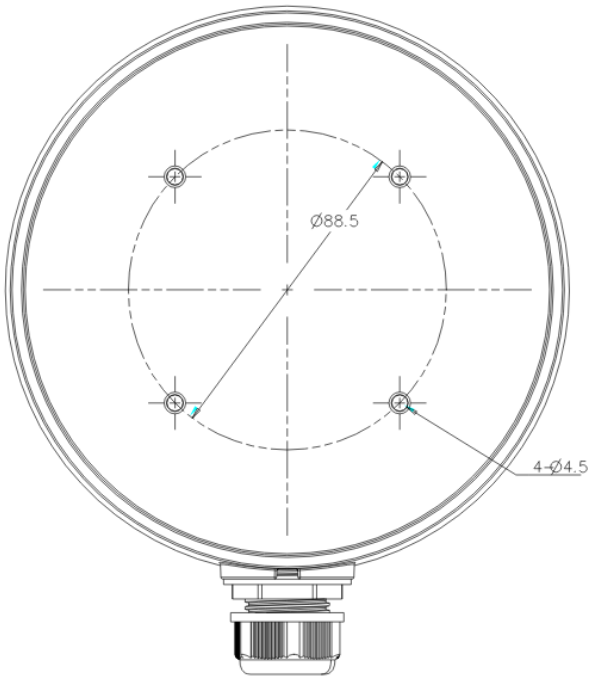
Ø88.5
4-Ø4.5

53.4